X-FCR シリーズデータシート

- 最大 6 つのツァイス社製プッシュ＆クリックタイプのフィルターキューブが装着
- コントローラー内蔵の電動タレットにより、350 ミリ秒でフィルターキューブを交換
- デイジーチェーンにて単一の USB 接続を介して他の Zaber デバイスの統合制御
- µManager のサポートにより、X-FCR と X-LCA4 LED コントローラーのシームレスな統合が可能になり、キューブの変更と LED チャネルの切り替えが同期化されます。
- ZaberMTC カメラチューブ、X-LDA-AE フォーカスステージおよび AB170 対物レンズブラケットが直接接続できます。

概要

Zaber の X-FCR 電動フィルターキューブタレットは、Zaber のモジュラー顕微鏡システムの一部です。組み込みのコントローラーを使用することで、高速で信頼性の高いフィルターキューブの変更と、簡単なセットアップと制御を提供します。

Zaber のモジュラー顕微鏡システムのコアとして機能する X-FCR デバイスには、Zaber の MTC カメラチューブ、MLR エピイルミネーター、X-LDA-AE フォーカスステージなどの他の顕微鏡モジュールの正確な位置合わせと堅牢な接続を可能にする機能が含まれています。 その他の機能により、カスタムシステムの組み立てを容易にするための豊富なオプションを使用して、直立または倒立に簡単に取り付けることができます。

X-FCR デバイスはスタンドアロンユニットとして操作でき、48V 電源と USB 接続のみが必要です。また、他の Zaber 製品とデイジーチェーン接続して、単一の USB 接続を介して制御することもできます。 デイジーチェーンも電力を共有するため、複数の X シリーズ製品が単一の電源を共有できます。X-FCR デバイスは簡単にセットアップでき、無料の Zaber Console ソフトウェア、µManager オープンソース顕微鏡ソフトウェア、または Zaber Motion LibraryAPI を使用したカスタムプログラムを使用して制御できます。

図面

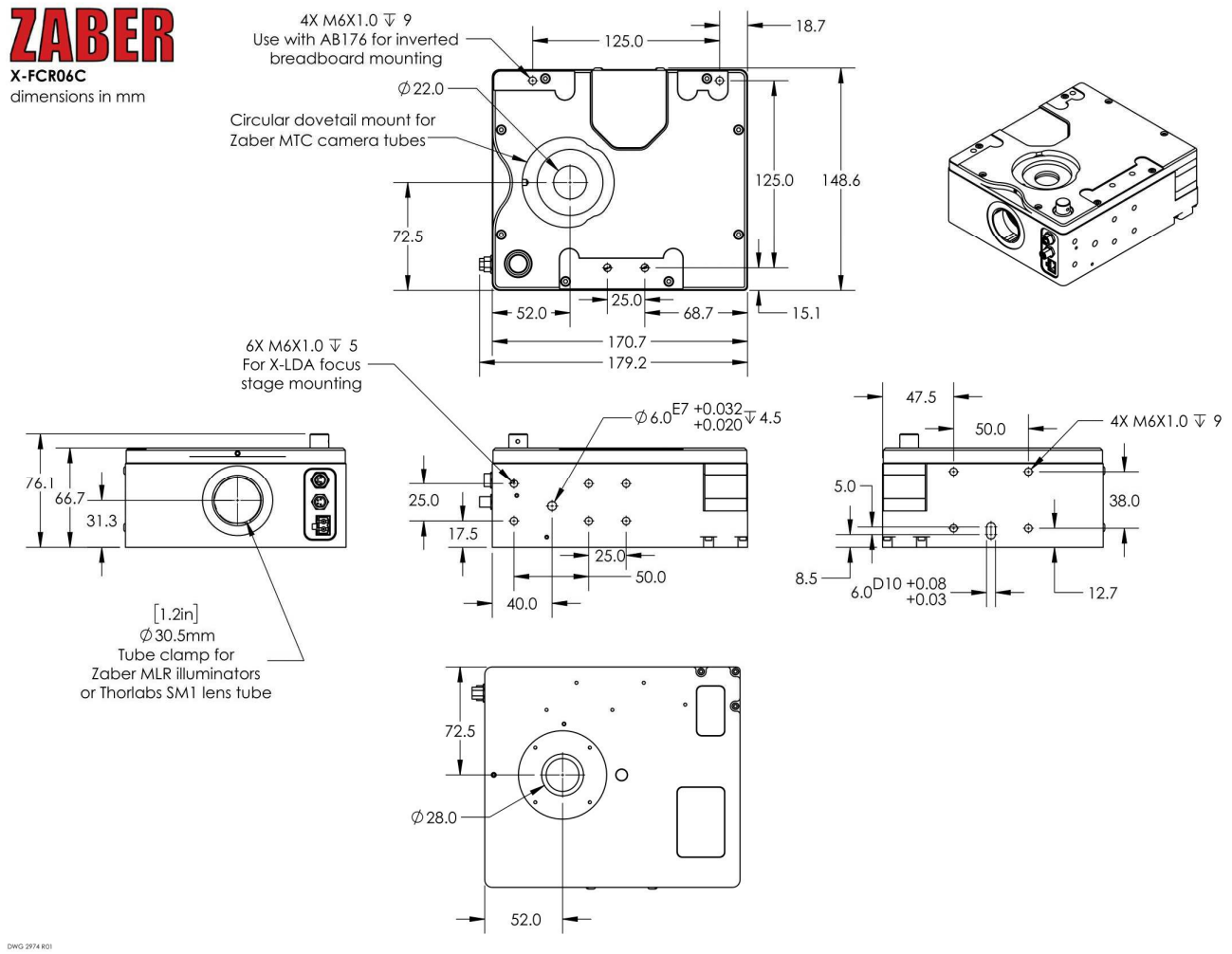

仕様諸元

仕　様	データ	代替値
通信インターフェース	RS-232	
通信プロトコル	Zaber ASCII	
互換性のある光学径	25 mm	
光学素子数	6	
隣接する光学変化時間	350 ms	
最大消費電流	300 mA	
電源	24-48 VDC	
電源プラグ	ねじ端子	
データケーブル結線	ロック式 4-ピン M8	
手動制御	押釦スイッチ付インデックスノブ	
LED インジケータ	無し	
操作温度範囲	0 ～40 °C	
真空仕様	無し	
RoHS 指令	準拠	
CE 規格	適合	
重量	2 kg	4.409 lb

テクノロジーリンク株式会社
TECHNOLOGYLINK,LTD.
テクノロジーリンク株式会社
〒171-0022 東京都豊島区南池袋 3-18-35
OK ビル 2 階
Tel: 03-5924-6750　Fax:03-5924-6751
E-mail: sales@technology-l.com
URL: http://www.technology-link.jp